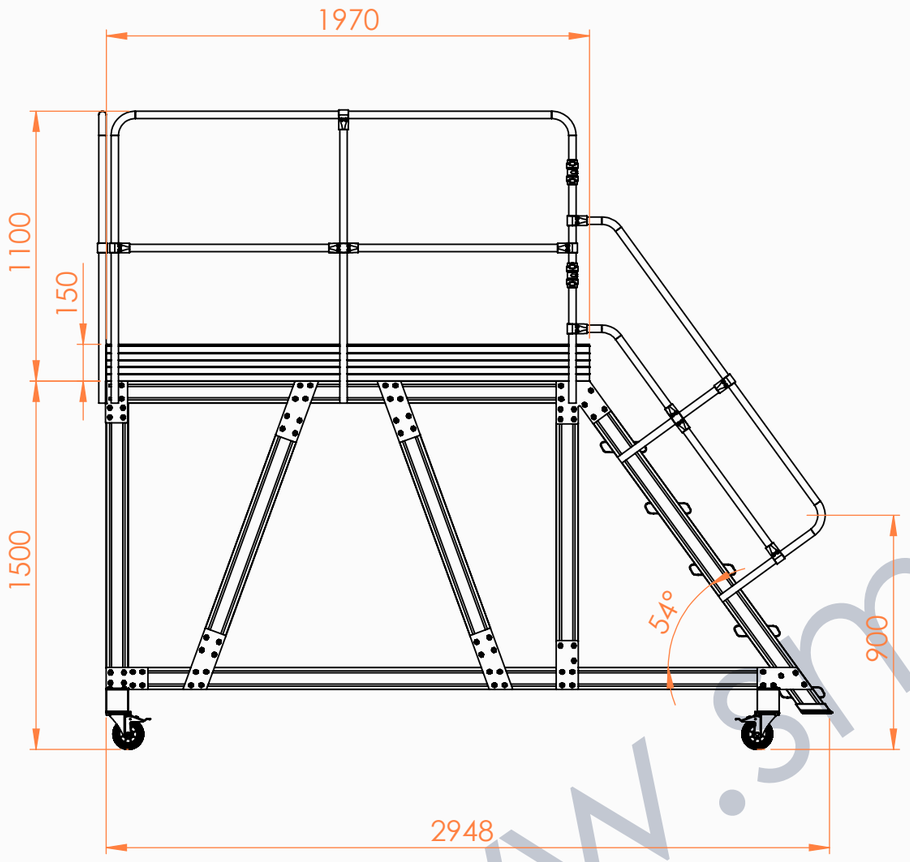

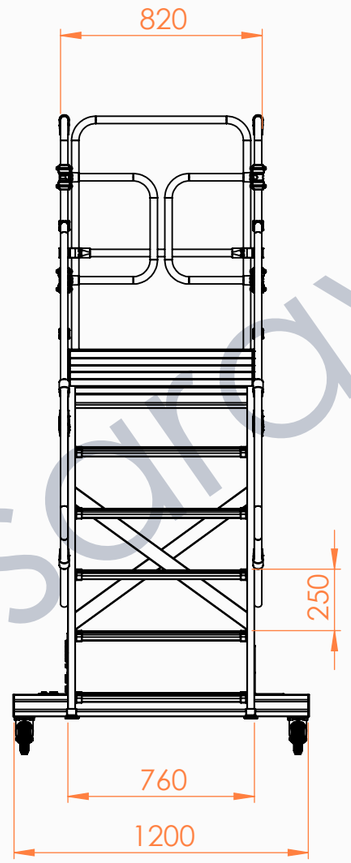

www.smsaraylı.com.tr

TEKNİK DESTEK
444 52 39

UYARI : Bu dökümanın tüm hakları Saraylı Madeni Eşya imalat Pazarlama San. Tic. A.Ş. aittir. İzinsiz kısmen veya tamamen kullanılmaz veya üçüncü şahıslara verilemez.

8405			SARAYLI MADENİ EŞYA İMALAT VE PAZARLAMA SANAYİ VE TİCARET ANONİM ŞİRKETİ BÜYÜKKAYACIK OSB MAH. T.ZİYAEDDİN AKBULUT CAD. NO:19 SELÇUKLU/KONYA TEL: 0332 239 08 78 www.smsaraylı.com.tr Saraylı	
TARİH	10.11.2025	MALZEME: -	AÇIKLAMA :	A3
KONTROL				
ONAY	End. Tas. Ahmet Çayır			
Belirtilmeyen Ölçüler mm Olarak Kabul Edilecektir.		AĞIRLIK :	ÖLÇEK : -	SAYFA 1 / 1