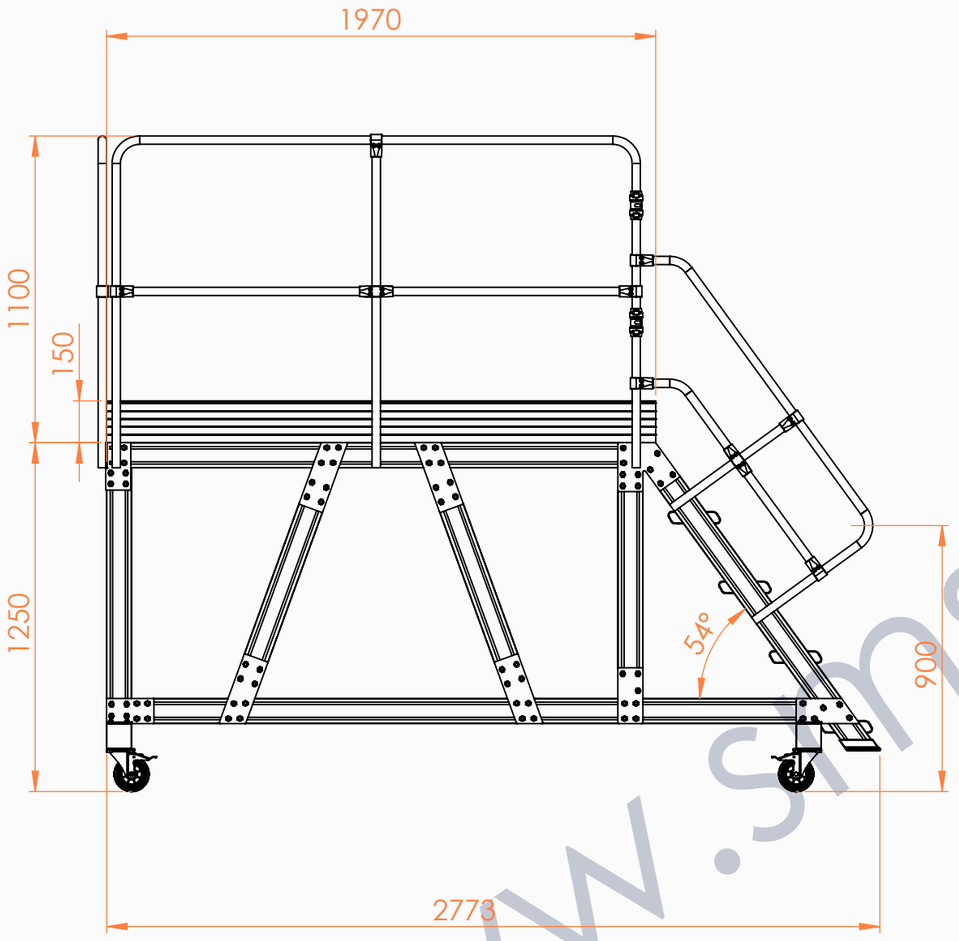


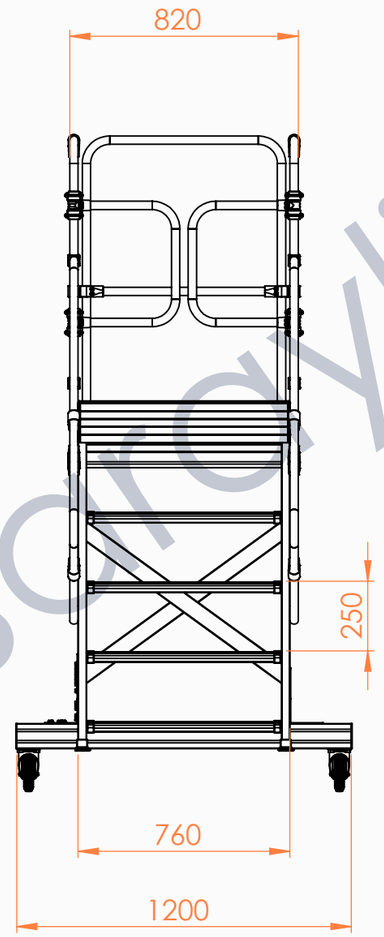

www.smsaraylli.com.tr

**TEKNİK DESTEK**
**444 52 39**

UYARI : Bu dökümanın tüm hakları Saraylı Madeni Eşya imalat Pazarlama San. Tic. A.Ş. aittir. İzinsiz kısmen veya tamamen kullanılmaz veya üçüncü şahıslara verilemez.

| | | | | |
|---|---|---|---|---|
| 8404 | | | SARAYLI MADENİ EŞYA İMALAT VE PAZARLAMA SANAYİ VE TİCARET ANONİM ŞİRKETİ<br>BÜYÜKKAYACIK OSB MAH. T.ZİYAEDDİN AKBULUT CAD. NO:19 SELÇUKLU/KONYA<br>TEL: 0332 239 08 78 www.smsaraylli.com.tr<br>Saraylı | |
| TARİH | 10.11.2025 | MALZEME:<br>- | AÇIKLAMA : | A3 |
| KONTROL | | | | |
| ONAY | End. Tas. Ahmet Çayır | | | |
| Belirtilmeyen Ölçüler mm Olarak Kabul Edilecektir. | | AĞIRLIK : | ÖLÇEK : - | SAYFA 1 / 1 |